Уважаемые студенты!

Задание:

1. Ознакомьтесь с порядком выполнения работы.

2. Повторите ранее изученный теоретический материал по теме.

3. Изучите порядок расчета передаточного отношения для различных видов передач.

4. Выполните задание по приведенному далее плану.

5. Отчёт по практической работе предоставить по окончании недели в виде фотографий или скриншотов на igvnovikov@mail.ru

В случае возникновения вопросов в течении времени вашей пары можно обратиться к преподавателю on-line или по телефону 072-162-7772.

Практическая работа №2

Тема: Расчет передаточного отношения для различных видов передач.

Цель: Научится строить кинематические схемы с применением условных графических обозначений.

Задание:

1. Определите по рисунку сколько ступеней в предложенном редукторе, как происходят переключения скоростей

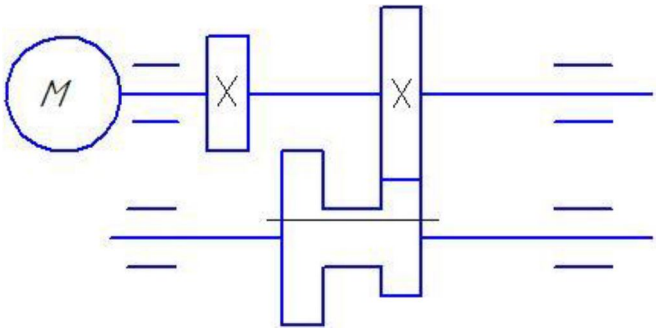

2. Пользуясь рисунком, напишите уравнения кинематического баланса для минимальной частоты вращения выходного вала коробки скоро-стей, определите минимальную частоту вращения

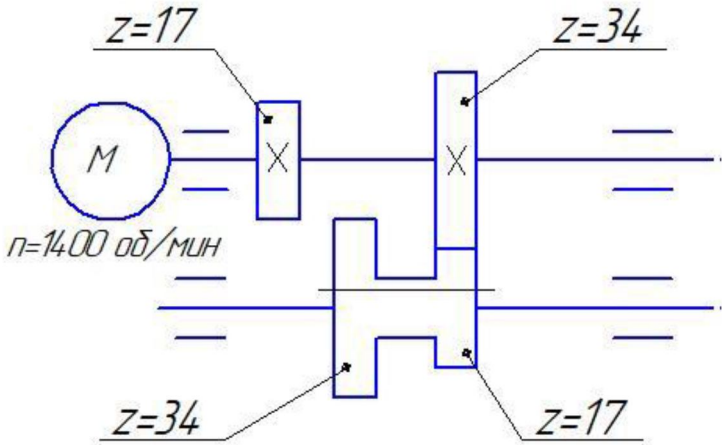
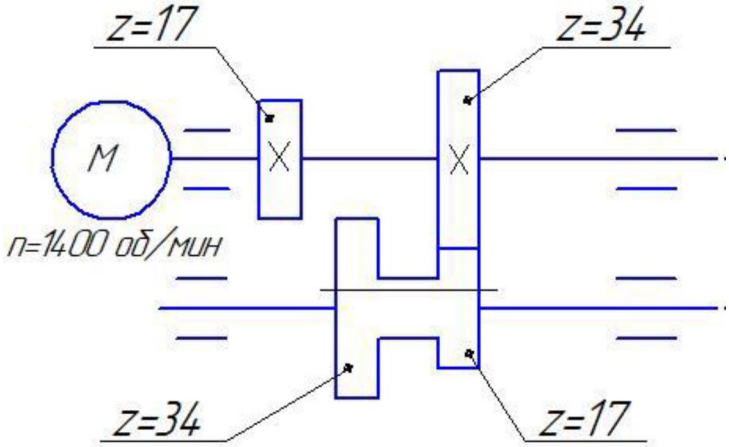
3. Пользуясь рисунком, напишите уравнения кинематического баланса для максимальной частоты вращения выходного вала коробки скоро-стей, определите максимальную частоту вращения