Уважаемые студенты!

Задание:

1. Ознакомьтесь с порядком выполнения работы.

2. Повторите ранее изученный теоретический материал по теме.

3. Изучите виды муфт, применяемых на металлорежущих станках.

4. Составьте отчет по приведенному далее плану.

5. Ответьте письменно на контрольные вопросы.

6. Отчёт по практической работе предоставить по окончании недели в виде фотографий или скриншотов на igvnovikov@mail.ru

В случае возникновения вопросов в течении времени вашей пары можно обратиться к преподавателю on-line или по телефону 072-162-7772.

Практическая работа №3

Тема: Изучение видов муфт, применяемых на металлорежущих станках.

Цель: Изучить виды муфт, применяемых на металлорежущих станках.

Задание:

1. Определите по рисунку сколько муфт и передач в коробке скоростей, как изменение частоты вращения шпинделя

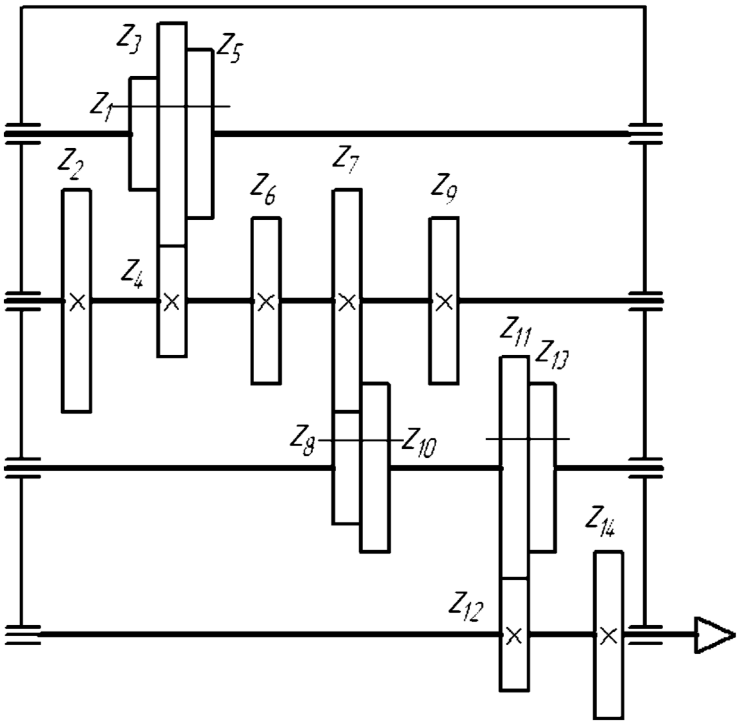

2. Найдите все муфты на приведенном рисунке. Объясните их назначение. Напишите уравнение кинематического баланса для максимальной и минимальной частоты вращения шпинделя

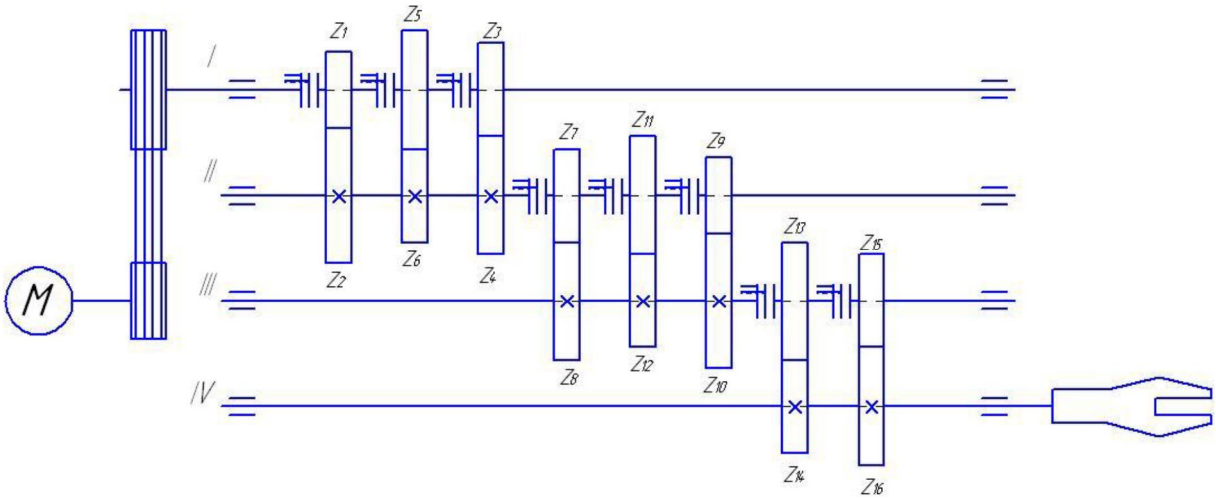

Порядок выполнения работы:

1. Ознакомиться с последовательностью выполнения работы.
2. Проанализировать литературу и техническую документацию по выбранной теме.
3. Изучить виды муфт, применяемых на металлорежущих станках.
4. Составить отчет
5. Ответить на контрольные вопросы.

Содержание отчета:

1. Название и цель работы.
2. Описать виды муфт, применяемых на металлорежущих станках.
3. Выводы по работе.
4. Ответить на контрольные вопросы.

Контрольные вопросы:

1.Для чего нужны муфты в металлорежущих станках?

2. Перечислите виды муфт, применяемых на металлорежущих станках?

3. Где используются муфты в металлорежущих станках?