Уважаемые студенты!

Задание:

1. Ознакомьтесь с порядком выполнения работы.

2. Повторите ранее изученный теоретический материал по теме.

3. Изучите способы нарезания различных поверхностей на фрезерных станках.

4. Составьте отчет по приведенному далее плану.

6. Ответьте письменно на контрольные вопросы.

7. Отчёт по практической работе предоставить по окончании недели в виде фотографий или скриншотов на igvnovikov@mail.ru

В случае возникновения вопросов в течении времени вашей пары можно обратиться к преподавателю on-line или по телефону 072-162-7772.

Практическая работа №5

Тема: Изучение способов нарезания различных поверхностей на фрезерных станках.

Цель: Приобрести практические навыки по наладке делительной головки при фрезеровании.

Задание:

1. По опорному конспекту составьте схему «Назначение и классификация делительных головок».

2. Изучите устройство универсальной лимбовой делительной головки.

3. Составьте схему наладки универсальной делительной головки на простое деление.

4. По исходным данным своего варианта решите задачу на наладку универсальной делительной головки для фрезерования зубчатой муфты с числом зубьев z.

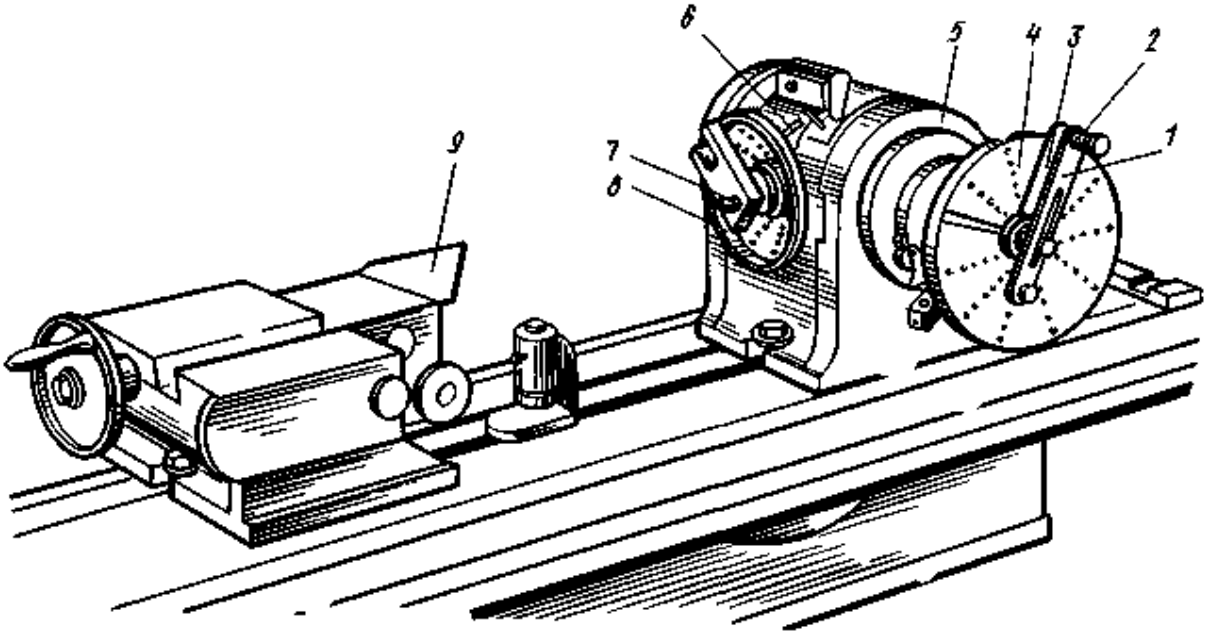

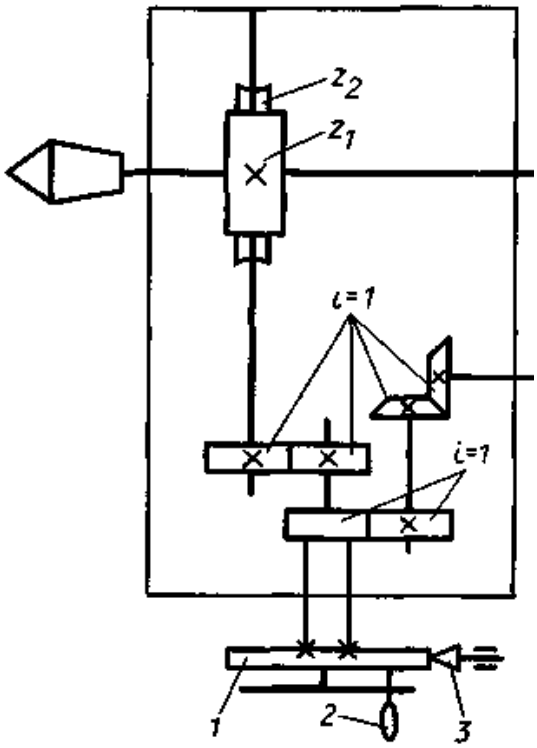

Вариант	1	2	3	4	5	6	7	8	9	10
Число зубьев	24	26	28	30	32	34	40	25	27	29

Порядок выполнения работы:

1. Ознакомиться с последовательностью выполнения работы.

2. Проанализировать литературу и техническую документацию по выбранной теме.

3. Изучить способы нарезания различных поверхностей на фрезерных станках.

4. Составить отчет

5. Ответить на контрольные вопросы.

Содержание отчета:

1. Название и цель работы.
2. Описать способы нарезания различных поверхностей на фрезерных станках.
3. Выводы по работе.
4. Ответить на контрольные вопросы.

Контрольные вопросы:

1.Для чего нужна делительная головка?

2. Дайте характеристику способам нарезания различных поверхностей на фрезерных станках?

3. Для чего нужны универсальные делительные головки?