ПР

Уважаемые студенты!

Задание:

1. Ознакомьтесь с порядком выполнения работы.

2. Повторите ранее изученный теоретический материал по теме.

3. Изучите расчет частоты вращения шпинделя токарно-винторезного станка мод.16К20.

4. Составьте отчет по приведенному далее плану.

6. Ответьте письменно на контрольные вопросы.

7. Отчёт по практической работе предоставить по окончании недели в виде фотографий или скриншотов на igvnovikov@mail.ru

В случае возникновения вопросов в течении времени вашей пары можно обратиться к преподавателю on-line или по телефону 072-162-7772.

Практическая работа №4

Тема: Расчет частоты вращения шпинделя токарно-винторезного станка мод.16К20.

Цель: Научиться рассчитывать частоты вращения шпинделя токарно-винторезного станка мод.16К20.

Задание:

1. По рисунку определите количество частот вращения шпинделя

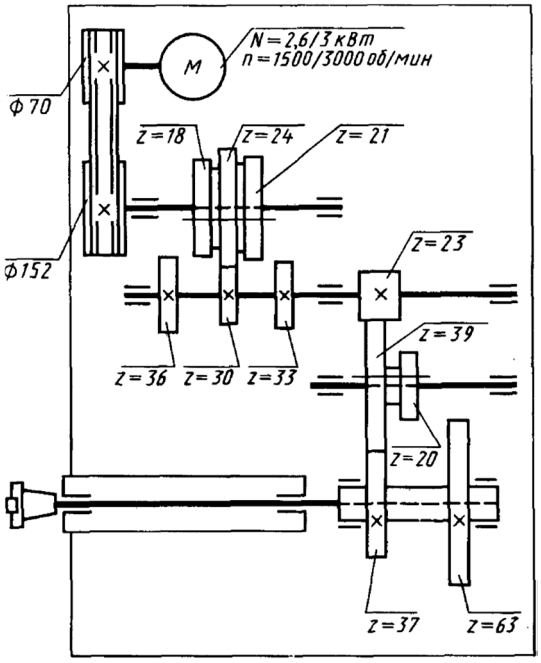

2. Напишите уравнение кинематического баланса для минимальной частоты вращения шпинделя

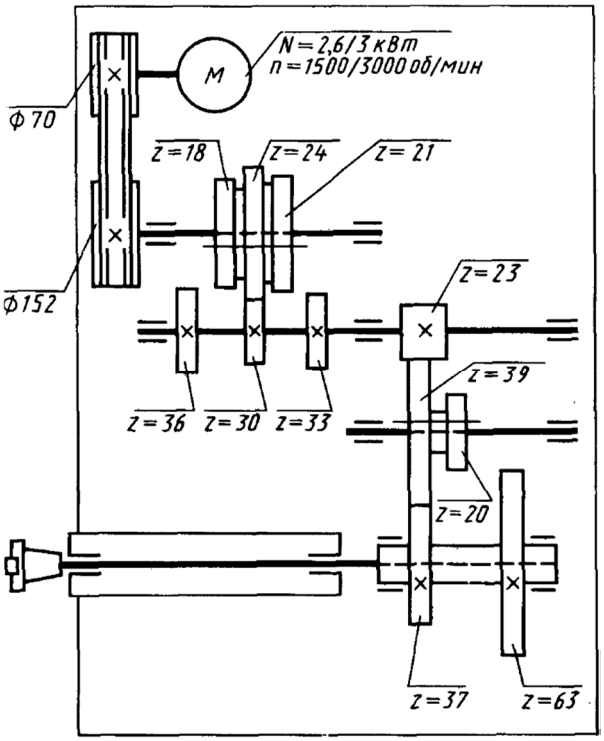

3. Напишите уравнение кинематического баланса для максимальной частоты вращения шпинделя

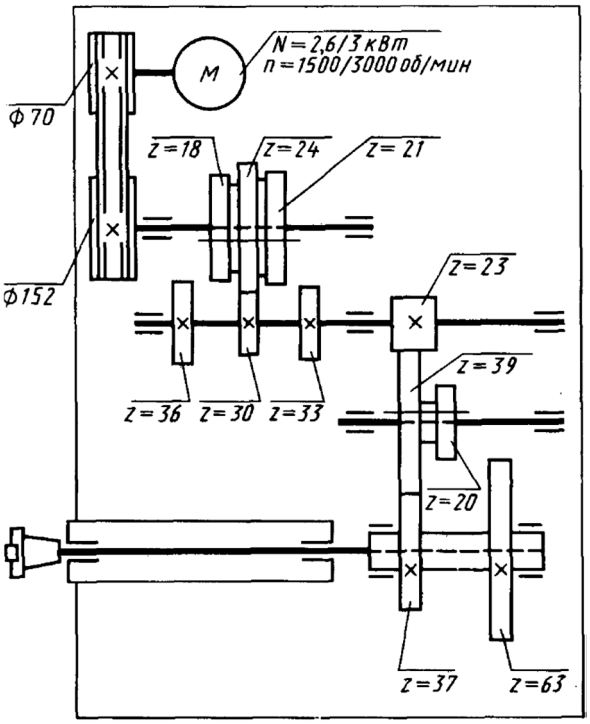

Порядок выполнения работы:

1. Ознакомиться с последовательностью выполнения работы.

2. Проанализировать литературу и техническую документацию по выбранной теме.

3. Изучить расчет частоты вращения шпинделя токарно-винторезного станка мод.16К20.

4. Составить отчет

5. Ответить на контрольные вопросы.

Содержание отчета:

1. Название и цель работы.

2. Описать расчет частоты вращения шпинделя токарно-винторезного станка мод.16К20.

3. Выводы по работе.

4. Ответить на контрольные вопросы.

Контрольные вопросы:

1. Для чего нужно уравнение кинематического баланса?

2. Дайте характеристику максимальной частоте вращения шпинделя?

3. Дайте характеристику минимальной частоте вращения шпинделя?